IT GB

Presse meccaniche
A doppio montante

Straight Side
Mechanical Presses

OMERA since 1951

60 ANNI DI STORIA ED ESPERIENZA PER IL VOSTRO E NOSTRO SUCCESSO

60 YEARS OF HISTORY AND EXPERIENCE FOR YOUR AND OUR SUCCESS

Per noi innovazione e attenzione al mercato sono parole d'ordine! È da queste neccessità e principi che nasce la volontà di acquisire anche il marchio Presse ROSS: una sfida in cui abbiamo investito sforzi ed energie ed in cui crediamo; Oggi OMERA vanta una competenza assoluta nel campo della deformazione della lamiera: un patrimonio unico di tecnologia ed innovazione a disposizione dei nostri clienti.

Innovation and a deep knowledge of the market are the fundamental milestones of our policy. These guidelines and principles raises up the will to acquire the Presse ROSS brand: a challenge we are deeply involved in, a challenge we believe in. Today OMERA is proud to present the highest proficiency in the sheet metal forming field: an important heritage of technology and innovation always available for our customers.

OMERA

Presenza nel mercato internazionale;
Processo produttivo certificato;
Assistenza efficiente e dinamica;
60 anni di esperienza e competenza.

On the international market
Certified production process
Dynamic and efficient assistance
60 years of experience and expertise at your service

PRESSE MECCANICHE

MECHANICAL PRESSES

OMERA

Soluzioni chiavi in mano;
Competitività;
Affidabilità;
Ampia gamma di soluzioni;
Soluzioni dedicate e customizzabili.

Turn-key solutions
Competitiveness
Reliability
Wide range of solutions
Customized and dedicated solutions

OBIETTIVO FINALE

FINAL GOAL

VOSTRO SUCCESSO: OTTIMIZZAZIONE DEL PROCESSO PRODUTTIVO DEL CLIENTE

YOUR SUCCESS: TO OPTIMIZE YOUR PRODUCTION PROCESS

NOSTRO SUCCESSO: LA VOSTRA SODDISFAZIONE!

OUR SUCCESS: YOUR SATISFACTION!

Stabilimento di Rosà (VI)
Factory in Rosà (VI)

Stabilimento di Chiuppano (VI)
Factory in Chiuppano (VI)

LA NOSTRA FILOSOFIA

OUR PHILOSOPHY

Nasce dalla volontà di soddisfare qualsiasi esigenza tecnica, qualitativa e di costi attraverso la flessibilità, l'innovazione e la capacità di partnership, la nuova gamma di presse meccaniche a doppio montante.

Attorno a questi concetti e mantenendo i tradizionali criteri di rigidità, affidabilità e cura dei dettagli di OMERA, le nuove presse meccaniche ambiscono a rinnovare ed ad accrescere il patto di fiducia con i nostri Clienti nel mondo.

Forte di 60 anni di esperienza all'insegna della ricerca, l'azienda ha vissuto tutte le tappe dell'evoluzione tecnologica e di mercato, facendo della visione del futuro una componente fondamentale della sua storia e del suo presente.

The new range of straight side mechanical presses is developed in order to satisfy any customers' requirement concerning technical focus, improved reliability and cost-saving demands through high flexibility, innovation and partnership.

According to these focus, the new OMERA mechanical presses, are capable to match the well known robustness and rigidity of classic OMERA presses, with the more recent technical trends, and aspire to renew and improve the confidence and satisfaction of our customers all over the world.

Backed by 60 years of experience, the company went through all the stages of the technological development making the vision of the future as a fundamental aspect of its history and of its present.

GAMMA PRESSE MECCANICHE A DOPPIO MONTANTE OMERA

RANGE OF STRAIGHT SIDE MECHANICAL PRESSES

La gamma disponibile, grazie alla flessibilità, aziendale copre tutti i tonnellaggi e le esigenze specifiche. Siamo in grado di fornire un pacchetto completo grazie all'esperienza e il know-how messi a disposizione di ogni interlocutore. Il costante miglioramento qualitativo delle tecnologie e l'introduzione di soluzioni mirate alle esigenze di flessibilità e efficienza produttiva, ci permettono di fornire soluzioni uniche che forniscono ai nostri Clienti potenzialità e valore aggiunto. OMERA crede nella qualità dove ha dedicato importanti risorse professionali e finanziarie. L'azienda è dotata di un sistema di qualità capace di garantire standard elevati grazie all'impiego di moderni sistemi di indagine e verifica lungo ogni fase del processo produttivo.

Taking advantage of Omera's high attitude to flexibility and to tailored solutions, the new range of mechanical presses covers all the tonnage and any specific requirement. Due to its experience and know-how Omera is now capable to supply a wide range of solutions, matching any customer's request. The constant improvement of the technological level specially provided to meet the requirements of flexibility and production efficiency, allows us to give unique solutions which guarantees our clients high potentiality and added value. Quality is a basic pillar of Omera's policy and drive us to spend many professional and financial resources on it.
The quality system of the company grants high standard levels through modern control systems thus monitorising every production process step.

Pressa meccanica monolitica a doppio montante da 250 tonnellate con tavola 1500 x 1000 e cinematismo con ***cambio corsa automatico****.*

Straight side monolithic mechanical press 250 tons with table 1500x1000 with automatic change stroke device.

PRESSE MONOLITICHE A 1 E 2 BIELLE

MONOLITHIC PRESSES - ONE AND TWO CONNECTING ROD

Pressa meccanica monolitica a doppio montante da 500 tonnellate con tavola 2850 x 1400

Straight side monolithic mechanical press 500 tons with table 2850x1400

PRESSE COMPOSITE A 2 E 4 BIELLE

COMPOSITE PRESSES - TWO AND FOUR CONNECTING RODS

Pressa meccanica composita a doppio montante da 800 tonnellate con tavola 4200 x 1600

Straight side composite mechanical press 800 tons with table 4200x1600

SOLUZIONI TECNOLOGICHE OMERA

OMERA TECHNOLOGICAL SOLUTIONS

Da sempre le idee sono il carburante che alimenta il motore della nostra evoluzione; Idee sostenute grazie ad un team tecnico affiatato e altamente specializzato che, grazie alle più moderne tecnologie progetta ed implementa con passione soluzioni uniche. OMERA non si accontenta di sfruttare la cultura maturata in 60 anni di storia, grazie ad una costante collaborazione con le Università assorbe ed applica concetti e teorie che anticipano i tempi. Grazie ad un dipartimento di ricerca e sviluppo altamente professionale, OMERA è azienda sensibile e coinvolta nel rispetto dei principi etici di tutela ambientale e della sicurezza del lavoro. OMERA si presenta quindi in prima linea nella ricerca per la riduzione dei consumi energetici e negli aspetti normativi di tutela della sicurezza. In tutti i suoi progetti utilizza metodi di progettazione strutturale avanzata, abbinata ad analisi FEM e a routine di calcolo automatiche DOE. I calcoli cinematici sono eseguiti con l'ausilio di software di calcolo di alto livello Matlab e Mathcad.

Ideas have always been the heart of the company's evolution. As consequence OMERA's technical team is fully engaged in the development of new technologies and solutions, supported by the powerful of modern calculations technologies. In addition, OMERA goes beyond its 60 years of expertise working together with Universities, thus acquiring and implementing new concepts and theories and being ahead of its time. Backed by a high qualified research and development department, OMERA respects the green policy and the occupational safety regulations. OMERA is primarily involved in the research to reduce the energy consumption and always operates according the safety standards. With respect to structural investigations OMERA widely uses method such as the well known Finite Element Method, improved by automatic calculation routines based on DOE approach. Cinematic simulations are performed by means of high level mathematical codes Matlab and Mathcad.

SVILUPPO PROGETTI SU CAD TRIDIMENSIONALE

DESIGNS ON 3D CAD

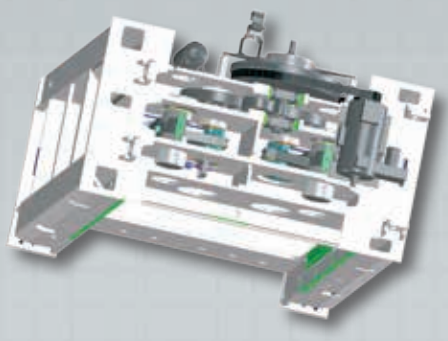

ANALISI STRUTTURALE CON METODI FEM

STRUCTURAL CALCULATION BY FEM TECHNOLOGY

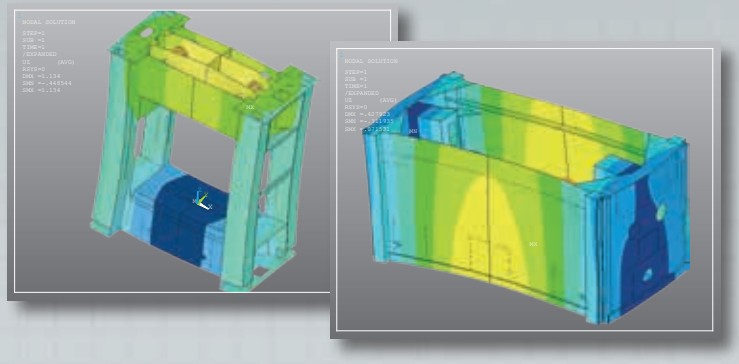

ELABORAZIONE NUMERICA DI CINEMATISMI ARTICOLATI SOFT BLANKING / LINK DRIVE

NUMERIC PROCESSING OF SOFT BLANKING/LINK DRIVE SPECIFIC CINEMATIC SYSTEMS

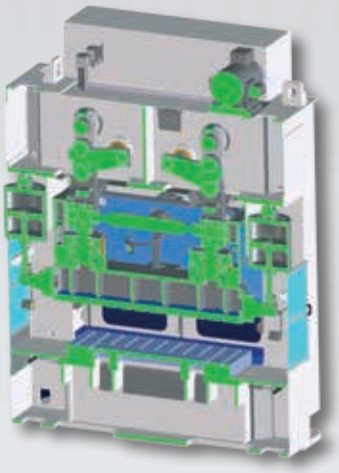

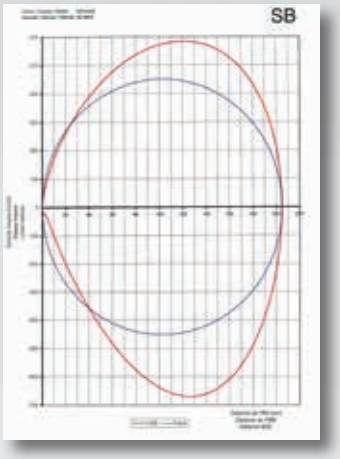

SVILUPPO CALCOLI DINAMICI SU FOGLI DI CALCOLO DEDICATI

DYMANIC CALCULATION ON SPECIFIC CALCULATION SPREADSHEET

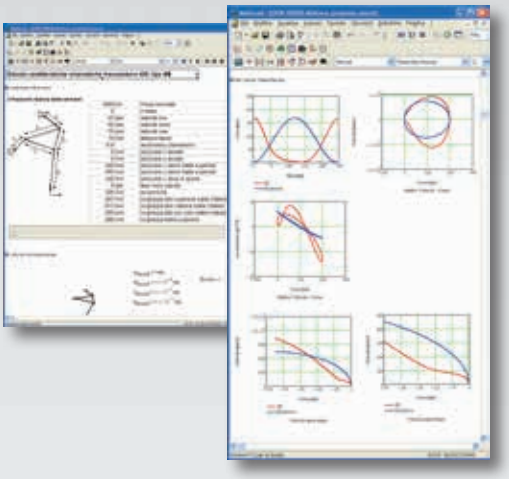

PRESSE A DOPPIO MONTANTE MONOLITICHE A SINGOLA BIELLA

STRAIGHT SIDE MONOLITHIC PRESSES WITH ONE CONNECTING ROD

Le presse monolitche OMERA a singola biella sono ideali in lavorazioni con carico concentrato.

Le presse monolitiche OMERA sono caratterizzate da strutture ad alta rigidità, sono abbinabili a linee di alimentazione e sono idonee ad essere transferizzate.

Grazie ad un reparto produttivo attrezzato e con processi di sviluppo controllati in tutte le fasi di montaggio, abbinati ad una componentistica di prima fascia, le presse prodotte garantiscono precisioni e tolleranze dimensionali ai vertici della categoria. Benefici immediati che permettono agli utilizzatori di ridurre sensibilmente l'usura degli stampi.

OMERA single rod monolithic presses are the right solution for concentrated load.

OMERA monolithic presses are machines with very high rigidity, they can be combined with feeding lines and equipped with transfers.

Backed by a well equipped production department, a constant monitoring of all the assembling steps and prime brands components, our presses grant precision and tolerances which secure a leading market position. Immediate advantages which allow the final user to reduce the dies' wear

Dotazioni a richiesta ***Equipment on demand***		
	Cinematismo Soft Blanking *Soft Blanking cinematic system*	Connessione biella slitta con PLUNGER *Slide/connecting rod connection through PLUNGER*
	Cinematismo Link Drive *Link Drive cinematic system*	Camme elettroniche *Electronic cams*
	Cambio corsa manuale *Manual stroke change*	PLC *PLC*
	Cambio corsa automatico *Automatic stroke change*	Teleservice *Teleservice*
	Versione HIGH SPEED *HIGH SPEED version*	Barriere fotoelettriche *Safety light curtains*

Nota: la disponibilità degli accessori per uno specifico modello di pressa va verificato con lo staff tecnico commerciale di OMERA.
Note: accessories' availability to be defined with OMERA staff

MODELLO / MODEL				130		160		200		250		315	
Dati generali *General data*	Forza nominale *Nominal force*		kN	1300		1600		2000		2500		3150	
	Altezza di lavoro alla forza nominale *Working height at nominal force*		mm	3	6,35	3	6,35	3	6,35	3	6,35	3	6,35
	Corse di lavoro *Working strokes*	min	mm	120		120		120		120		160	
		max		160		200		220		300		300	
	Regolazione slitta *Slide adjustment*		mm	120		120		120		150		150	
	Luce tavola slitta con regolazione alta *Table/ram daylight with upward adjustment*	min	mm	400		400		500		500		600	
		max		500		500		600		600		700	
Dimensioni utili Tavola/slitta Apertura laterale montanti *Table/slide working dimensions Opening between housings*	800 x 600 300			●									
	1000 x 800 500			●		●							
	1250 x 1000 700			●		●		●		●		●	
	1500 x 1000 700					●		●		●		●	
Caratteristiche *Features*	Colpi al minuto regolabili *Adjustable strokes per minute*		rpm	50 - 120	30 - 90	30 - 90	25 - 75	30 - 90	25 - 75	30 - 90	20 - 60	25 - 75	20 - 60

● : versioni standard (eventuali versioni speciali sono da richiedere al nostro ufficio commerciale)
: Standard version, special version to be defined with OMERA staff

PRESSE A DOPPIO MONTANTE MONOLITICHE A DOPPIA BIELLA

STRAIGHT SIDE MONOLITHIC PRESSES WITH TWO CONNECTING RODS

Le presse monolitche OMERA a doppia biella sono ideali per applicazioni con stampi a passo progressivo ed eventuali lavorazioni con carichi sbilanciati.

Le presse monolitiche OMERA sono caratterizzate da strutture ad alta rigidità, sono abbinabili a linee di alimentazione e sono idonee ad essere transferizzate.

Grazie ad un reparto produttivo attrezzato e con processi di sviluppo controllati in tutte le fasi di montaggio, abbinati ad una componentistica di prima fascia, le presse prodotte garantiscono precisioni e tolleranze dimensionali ai vertici della categoria. Benefici immediati che permettono agli utilizzatori di ridurre sensibilmente l'usura degli stampi.

OMERA double connecting rod presses are the right solution for applications involving progressive dies and unbalanced load.

OMERA monolithic presses are machines with very high rigidity, they can be combined with feeding lines and equipped with transfers.

Backed by a well equipped production department, a constant monitoring of all the assembling steps and prime brands components, our presses grant precision and tolerances which secure a leading market position. Immediate advantages which allow the final user to reduce the dies' wear.

Dotazioni a richiesta ***Equipment on demand***		
	Cinematismo Soft Blanking *Soft Blanking cinematic system*	Connessione biella slitta con PLUNGER *Slide/connecting rod connection through PLUNGER*
	Cinematismo Link Drive *Link Drive cinematic system*	Camme elettroniche *Electronic cams*
	Cambio corsa manuale *Manual stroke change*	PLC *PLC*
	Cambio corsa automatico *Automatic stroke change*	Teleservice *Teleservice*
	Versione HIGH SPEED *HIGH SPEED version*	Barriere fotoelettriche *Safety light curtains*

Nota: la disponibilità degli accessori per uno specifico modello di pressa va verificato con lo staff tecnico commerciale di OMERA.
Note: accessories' availability to be defined with OMERA staff

MODELLO / MODEL				130		160		200		250		315		400		500	
Dati generali *General data*	Forza nominale *Nominal force*		kN	1300		1600		2000		2500		3150		4000		5000	
	Altezza di lavoro alla forza nominale *Working height at nominal force*		mm	3	6,35	3	6,35	3	6,35	3	6,35	3	6,35	6,35	12,7	6,35	12,7
	Corse di lavoro *Working strokes*	min	mm	120		120		120		120		160		200		200	
		max		160		200		220		300		300		350		400	
	Regolazione slitta *Slide adjustment*		mm	120		120		120		150		150		150 - 200		200	
	Luce tavola slitta con regolazione alta *Table/ram daylight with upward adjustment*	min	mm	400		400		500		500		600		600		600	
		max		500		500		600		600		700		700		700	
Dimensioni utili Tavola/slitta Apertura laterale montanti *Table/slide working dimensions Opening between housings*	1500 x 1000 700			●		●		●		●							
	1750 x 1000 700			●		●		●		●		●		●			
	1850 x 1250 950					●		●		●		●		●			
	2000 x 1250 950					●		●		●		●		●		●	
	2250 x 1250 950							●		●		●		●		●	
	2500 x 1500 1200									●		●		●		●	
	2750 x 1500 1200											●		●		●	
	3000 x 1500 1200											●		●			
Caratteristiche *Features*	Colpi al minuto regolabili *Adjustable strokes per minute*		rpm	50 - 120	30 - 90	30 - 90	25 - 75	30 - 90	25 - 75	30 - 90	20 - 60	25 - 75	20 - 60	25 - 70	15 - 45	20 - 60	15 - 45

● : versioni standard (eventuali versioni speciali sono da richiedere al nostro ufficio commerciale)
: Standard version, special version to be defined with OMERA staff

PRESSE A DOPPIO MONTANTE COMPOSITE A 2/4 BIELLE

DOUBLE COLUMN COMPOSITE PRESSES WITH 2/4 CONNECTING RODS

Dove le dimensioni, i pesi o le problematiche di trasporto e montaggio lo richiedono OMERA propone la propria gamma di presse composite a 2/4 bielle, realizzate con strutture saldate pretensionate da tiranti e appositi dadi.

Le presse composite OMERA sono caratterizzate da strutture ad alta rigidità, sono abbinabili a linee di alimentazione e sono idonee ad essere transferizzate.

Grazie ad un reparto produttivo attrezzato e con processi di sviluppo controllati in tutte le fasi di montaggio, abbinati ad una componentistica di prima fascia, le presse prodotte garantiscono precisioni e tolleranze dimensionali ai vertici della categoria. Benefici immediati che permettono agli utilizzatori di ridurre sensibilmente l'usura degli stampi.

When dimensions, weights, transport and assembling are a problem, OMERA offers its range of composite presses with 2/4 connecting rods with pre-tensioned welded structure.

OMERA composite presses are machines with very high rigidity, they can be combined with feeding lines and equipped with transfers.

Backed by a well equipped production department, a constant monitoring of all the assembling steps and prime brands components, our presses grant precision and tolerances which secure a leading market position. Immediate advantages which allow the final user to reduce the dies' wear.

Dotazioni a richiesta ***Equipment on demand***		
	Cinematismo Soft Blanking *Soft Blanking cinematic system*	Camme elettroniche *Electronic cams*
	Cinematismo Link Drive *Link Drive cinematic system*	PLC *PLC*
	Cambio corsa manuale *Manual stroke change*	Teleservice *Teleservice*
	Cambio corsa automatico *Automatic stroke change*	Barriere fotoelettriche *Safety light curtains*

Nota: la disponibilità degli accessori per uno specifico modello di pressa va verificato con lo staff tecnico commerciale di OMERA.
Note: accessories' availability to be defined with OMERA staff

MODELLO / MODEL				315	400	500	630	800	1000	1250
Dati generali *General data*	Forza nominale *Nominal force*		kN	3150	4000	5000	6300	8000	10000	12500
	Altezza di lavoro alla forza nominale *Working height at nominal force*		mm	12,7	12,7	12,7	12,7	12,7	12,7	12,7
	Corse di lavoro *Working strokes*	min	mm	160	200	200	250	300	300	300
		max		300	350	400	450	500	800	800
	Regolazione slitta *Slide adjustment*		mm	150	150 - 200	200	200	200	250	250
	Luce tavola slitta con regolazione alta *Table/ram daylight with upward adjustment*	min	mm	600	600	600	700	800	800	800
		max		700	700	700	800	1000	1000	1000
Dimensioni utili Tavola/slitta Apertura laterale montanti *Table/slide working dimensions Opening between housings*	3000 x 1500 1200					●	●	●		
	3500 x 1500 1200			●	●	●	●	●	●	●
	4000 x 1500 1200			●	●	●	●	●	●	●
	4500 x 1500 1200			●	●	●	●	●	●	●
	4500 x 1800 1500			●	●	●	●	●	●	●
	4500 x 2000 1700							▲	▲	▲
	5000 x 1500 1200							●	●	●
	5000 x 1800 1500							●	●	●
	5000 x 2000 1700							▲	▲	▲
	Configurazione bielle *Connecting rods configuration*			● : 2 bielle / *2 connecting rods*				▲ : 4 bielle / *4 connecting rods*		
Caratteristiche *Features*	Colpi al minuto regolabili *Adjustable strokes per minute*		rpm	15 - 45	15 - 45	15 - 45	13 - 40	10 - 27	7 - 20	7 - 18

●, ▲ : versioni standard (eventuali versioni speciali sono da richiedere al nostro ufficio commerciale)
: Standard version, special version to be defined with OMERA staff

OMERA industries

OMERA Since 1951 · Timac Since 1975 · OMERA MAWE

A group with many qualities

www.omera.com

1.067 - IT/EN

OMERA since 1951

OMERA S.r.l.
Via Ponte dei Granatieri, 8
36010 Chiuppano (Vicenza) Italy
Tel. +39 0445 805444 - Fax. +39 0445 805404
ucomm@omera.com

COMPANY WITH
QUALITY SYSTEM
CERTIFIED BY DNV GL
= ISO 9001 =

OMERA's blue PHILOSOPHY

UCIMU